TERMEX®

INSTRUKCJA INSTALACJI I OBSŁUGI

CENTRALKI WENTYLACYJNE
typ CWE - ... - ... – A IP40

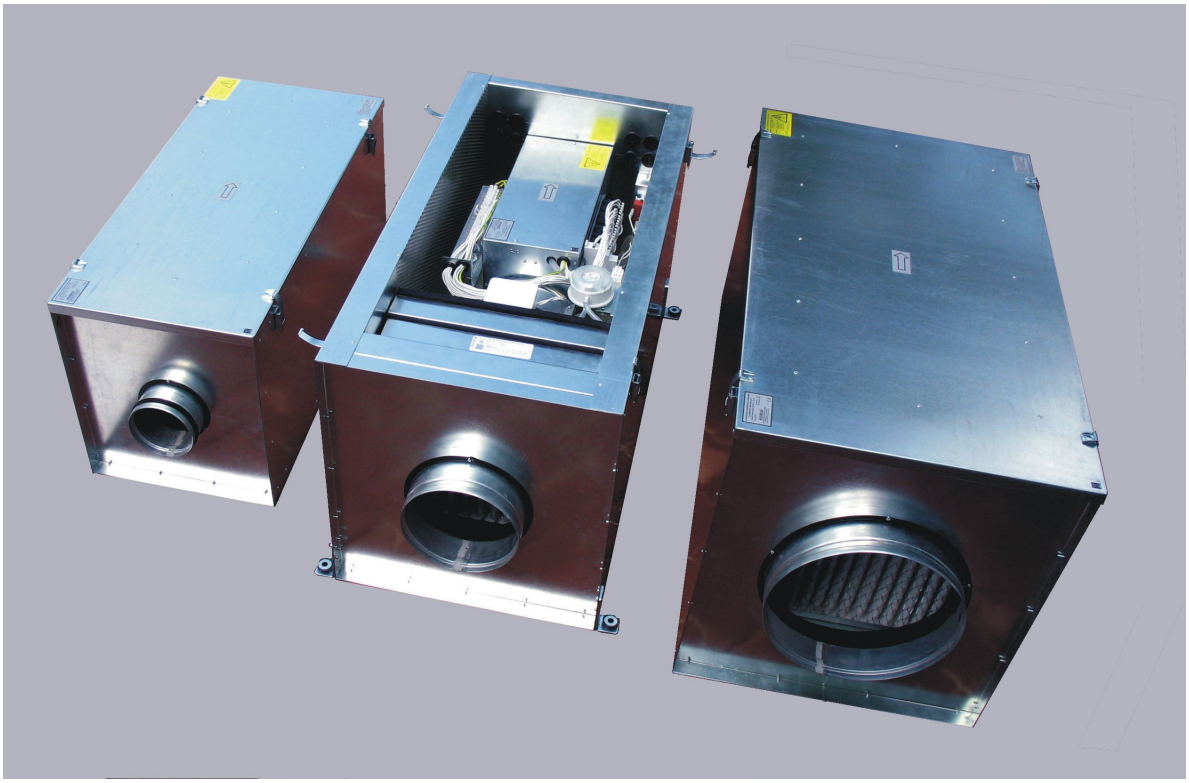

Spis treści

1. Dane techniczne
2. Zastosowanie
3. Konstrukcja
4. Montaż urządzenia
5. Podłączenie zasilania
6. Przegrzanie i zadziałanie wyłącznika termicznego
7. Schematy połączeń
8. Konserwacja, wymiana filtra
9. Gwarancja

1. Dane techniczne

Oznaczenie centralek

CWE - 315 - 6,0 - A

Typ
Średnica przyłącza [mm]
Moc grzewcza [kW]

Wymiary centralek

CWE – 100 – 1,2 – A, CWE – 125 – 1,5 – A

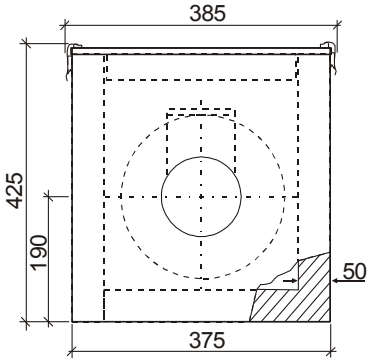

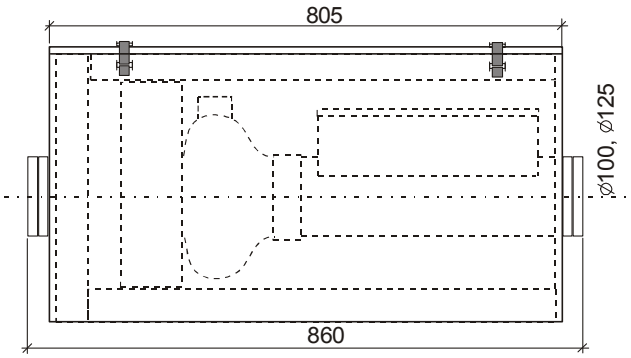

CWE – 160 – 3,0 – A, CWE – 200 – 3,0 – A, CWE – 200 – 6,0 – A

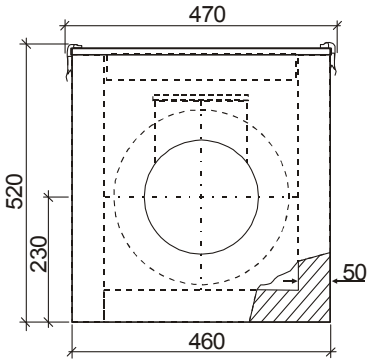

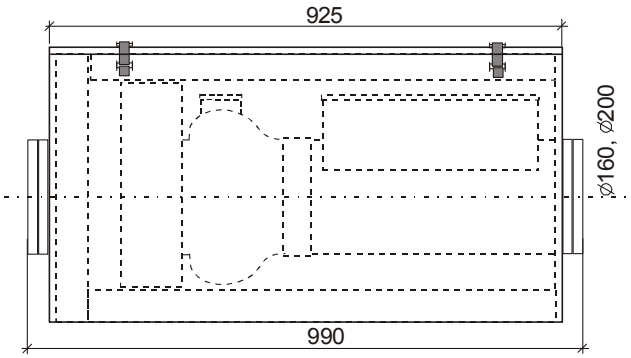

CWE – 250 – 6,0 – A, CWE – 250 – 9,0 – A, CWE – 315 – 6,0 – A, CWE – 315 – 9,0 – A, CWE – 315 – 12,0 – A

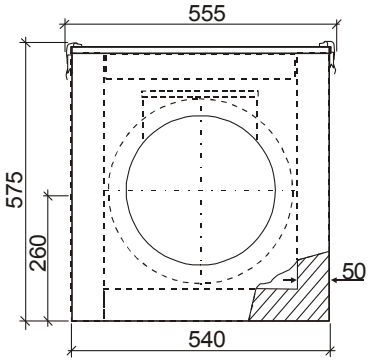

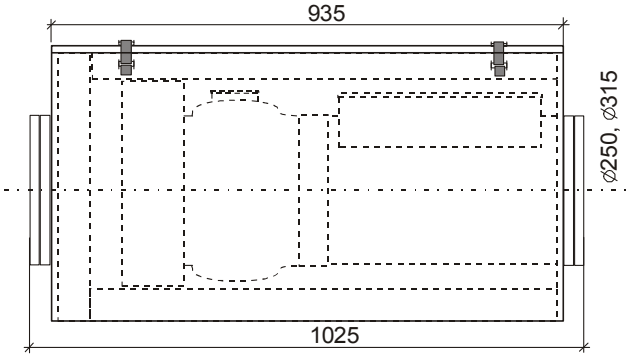

Parametry techniczne, akcesoria dodatkowe

Typ centralki / Parametr	CWE- -100-1,2-A	CWE - -125-1,5-A	CWE- -160-3,0-A	CWE- -200-3,0-A	CWE- -200-6,0-A	CWE- -250-6,0-A	CWE- -250-9,0-A	CWE- -315-6,0-A	CWE- -315-9,0-A	CWE- -315-12,0-A
Podłączenie Φ [mm]	100	125	160	200	200	250	250	315	315	315
Zasilanie [V]	230	230	230	230	400V3N~	400V3N~	400V3N~	400V3N~	400V3N~	400V3N~
Moc nagrzewnicy [kW]	1,2	1,5	3,0	3,0	6,0	6,0	9,0	6,0	9,0	12,0
Stopnie grzewcze [kW]	3x0,4	3x0,5	3x1,0	3x1,0	3x2,0	3x2,0	3x3,0	3x2,0	3x3,0	3x4,0
Moc całk. centralki [kW]	1,24	1,54	3,07	3,11	6,11	6,12	9,12	6,28	9,28	12,28
Klasa filtra w standardzie	G 3	G 3	G 3	G 3	G 3	G 3	G 3	G 3	G 3	G 3
Prąd całk. [A]	5,4	6,7	13,4	13,5	9,2	9,2	13,6	9,9	14,3	18,6
Wydajność max. [m³/h]	120	180	420	780	750	850	850	1450	1450	1390
Max. prędkość obrotowa went. [1/min]	1900	1700	2400	2580	2580	2580	2580	2370	2370	2370
Zasilanie wentylatora [V]	230	230	230	230	230	230	230	230	230	230
Wymagane opóźnienie wyłączenia wentylatora[min]	3-4	3-4	3-4	3-4	3-4	3-4	3-4	3-4	3-4	3-4
Masa [kg]	31	33	34	47	49	54	56	55	57	59
Poziom mocy akustycznej na ssaniu LwA, dB[A]	51	52	62	67	68	73	73	76	77	76
Poziom mocy akustycznej na tłoczeniu LwA, dB[A]	60	60	70	73	73	79	80	83	83	84
Poziom mocy akustycznej emisja od obudowy 1m LwA, dB[A]	44	44	45	51	51	54	54	58	58	57
Akcesoria dodatkowe										
Presostat	DTV 200	DTV 200	DTV 200	DTV 200	DTV 200	DTV 200	DTV 200	DTV 200	DTV 200	DTV 200
Regulator prędkości obrotowej bez wyłącznika	REGAN-3 BW	REGAN-3 BW	REGAN-3 BW	REGAN-3 BW	REGAN-3 BW	REGAN-3 BW	REGAN-3 BW	REGAN-3 BW	REGAN-3 BW	REGAN-3 BW
Regulator mocy	PULSER PULSER M	PULSER PULSER M	PULSER PULSER M	PULSER PULSER M	TTC-25 TTC-2000	TTC-25 TTC-2000	TTC-25 TTC-2000	TTC-25 TTC-2000	TTC-25 TTC-2000	TTC-25 TTC-2000
Czujnik kanałowy	TG-K3XX	TG-K3XX	TG-K3XX	TG-K3XX	TG-K3XX	TG-K3XX	TG-K3XX	TG-K3XX	TG-K3XX	TG-K3XX
Czujnik pomieszczeniowy	TG-R530 TG-R430	TG-R530 TG-R430	TG-R530 TG-R430	TG-R530 TG-R430	TG-R530 TG-R430	TG-R530 TG-R430	TG-R530 TG-R430	TG-R530 TG-R430	TG-R530 TG-R430	TG-R530 TG-R430
Termostat kanałowy	TG 200 7WD	TG 200 7WD	TG 200 7WD	TG 200 7WD	TG 200 7WD	TG 200 7WD	TG 200 7WD	TG 200 7WD	TG 200 7WD	TG 200 7WD
Termostat pomieszczeniowy	TA-3	TA-3	TA-3	TA-3	TA-3	TA-3	TA-3	TA-3	TA-3	TA-3
Możliwość zastosowania filtra klasy	G4 F5 F6	G4 F5 F6	G4 F5 F6	G4 F5 F6	G4 F5 F6	G4 F5 F6	G4 F5 F6	G4 F5 F6	G4 F5 F6	G4 F5 F6

UWAGA: NIEDOPUSZCZALNE JEST STOSOWANIE REGULATORA OBROTÓW WENTYLATORA Z WYŁĄCZNIKIEM, GDYŻ WYŁĄCZENIE WENTYLATORA PODCZAS PRACY CENTRALKI MOŻE SPOWODOWAĆ JEJ PRZEGRZANIE ORAZ USZKODZENIE

2. Zastosowanie

Centralki służą do dostarczania do pomieszczenia powietrza przefiltrowanego i ogrzanego do odpowiedniej temperatury .

3. Konstrukcja

Obudowa urządzenia wykonana jest z ocynkowanej blachy stalowej. Izolacja akustyczna i termiczna uzyskana jest dzięki 50 mm warstwie wełny mineralnej . Pokrywa umożliwia dostęp do wnętrza urządzenia . Króćce przyłączeniowe posiadają uszczelki gumowe .
Filtr włókninowy posiada standardowo klasę G3 . Można stosować też filtry w klasach G4, F5 oraz F6 .
Wentylator przystosowany jest do zmiany prędkości obrotowej za pomocą regulatora obrotów. Silnik wentylatora posiada zabezpieczenie termiczne .
Nagrzewnica może być sterowana poprzez elektroniczny regulator mocy albo prosty termostat mechaniczny .

4. Montaż urządzenia

- Niniejszy sprzęt nie jest przeznaczony do użytkowania przez osoby (w tym dzieci) o ograniczonej zdolności fizycznej, czuciowej lub psychicznej, lub osoby nie mające doświadczenia lub znajomości sprzętu, chyba że odbywa się to pod nadzorem lub zgodnie z instrukcją użytkowania sprzętu, przekazanej przez osoby odpowiadające za ich bezpieczeństwo. Należy zwracać uwagę na dzieci, aby nie bawiły się sprzętem.
- Urządzenie musi być zainstalowane kanale wentylacyjnym, tak, aby nie było bezpośredniego dostępu do elementów grzejnych.Pokrywa skrzynki nagrzewnicy nie powinna być izolowana aby można było ją swobodnie zdejmować.
- Maksymalna temperatura otoczenia: + 40 °C.
- Minimalna prędkość powietrza w kanale nie może być mniejsza niż 1,5 m/s.
- Centralka służy do podgrzewania przetłaczanego powietrza (maksymalne zapylenie powietrza 2 mg/m^3), powietrze to powinno być wolne od pyłów elektrycznie przewodzących, oraz par i gazów mogących spowodować wybuch lub chemicznie aktywnych w stosunku do materiałów elektroizolacyjnych i konstrukcyjnych.
- Urządzenie może pracować w pomieszczeniach nie zawierających pyłów elektrycznie przewodzących, oraz par i gazów mogących spowodować wybuch lub chemicznie aktywnych w stosunku do materiałów elektroizolacyjnych i konstrukcyjnych .
- Odległość zabudowy od materiałów palnych (drewno, płyta OSB, sklejka itp.) min. 50 cm.
- URZĄDZENIE NIE JEST WYKONANA W WERSJI PRZECIW WYBUCHOWEJ.
- URZĄDZENIE NALEŻY INSTALOWAĆ JEDYNIE W POMIESZCZENIACH, TAK, ABY NIE BYŁY NARAŻONE NA OPADY I OSADY ATMOSFERYCZNE.
- NIE MONTOWAĆ URZĄDZENIA BEZPOŚREDNIO PRZY WANNIE, NATRYSKU LUB BASENIE KĄPIELOWYM.
- Urządzenie posiada stopień ochrony IP40.

Centralki CWE posiadają króćce przyłączeniowe okrągłe do łączenia z typowymi kanałami typu “ spiro” . Kierunek przepływu powietrza powinien być zgodny ze strzałką umieszczoną na obudowie . Urządzenie może być instalowane poziomo pokrywą w dół albo w bok . Może być też montowana pionowo ale tylko w ten sposób, by powietrze było przetłaczane z dołu do góry .

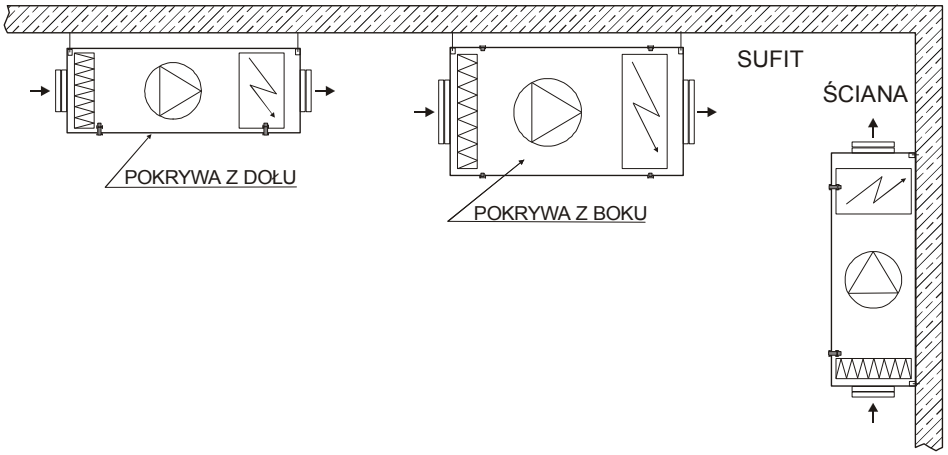

Centralka zaopatrzona jest w zawieszki typu “L” z amortyzatorem gumowym, które nituje się lub przykręca w odpowiednim miejscu obudowy. Montaż odbywa się na gwintowanych prętach M8 lub M10 albo bezpośrednio do sufitu lub ściany . Kołki rozporowe i akcesoria montażowe powinny zapewnić odpowiednią nośność i bezpieczeństwo .

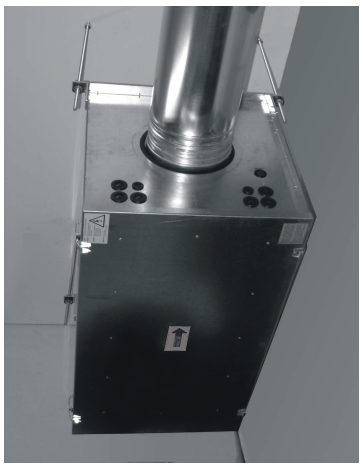

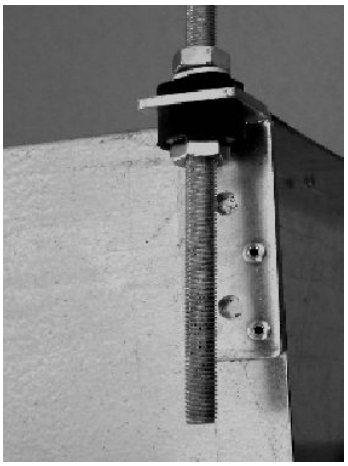

Przewody zasilające oraz sterownicze wprowadza się do centralki poprzez dławnice gumowe .
Centralka jest przeznaczona wyłącznie do montażu wewnątrz budynków i nie może być stosowana w atmosferze wybuchowej .

NIEDOPUSZCZALNA JEST EKSPLOATACJA CENTRALKI BEZ WCZEŚNIEJSZEGO ZAMONTOWANIA I POŁĄCZENIA Z KANAŁEM WENTYLACYJNYM .

5. Podłączenie zasilania .

- Instalacja musi być wykonana przez specjalistyczną firmę lub elektryka z uprawnieniami .
- Centralka jest zasilana prądem przemiennym 230 V ~ albo 400 V3N~ .
  Typ zasilania podano na tabliczce znamionowej .
- Urządzenie musi być podłączone do sieci przewodem o odpowiednim przekroju żył . Moc urządzenia podano na tabliczce znamionowej . Przewód zasilający wprowadza się do urządzenia poprzez dławnice gumowe.
- W instalacji zewnętrznej wyłącznik wszystkich biegunów należy dobrać zgodnie z parametrami centralki .
- Niedopuszczalne jest wprowadzenie przewodu zasilającego przez pokrywę urządzenia ze względu na możliwość przecięcia izolacji przewodu .
- Ochrona przeciwporażeniowa uzyskana jest poprzez **uziemienie** .

6. Przegrzanie i zadziałanie wyłącznika termicznego .

W przypadku przegrzania i zadziałania wyłącznika termicznego nagrzewnicy należy :

- Wyłączyć zasilanie urządzenia .
- Ustalić przyczynę zadziałanie zabezpieczenia. Jeżeli przyczyną jest niedrożność czerpni, anemostatu, zamknięta przepustnica itp.- to przyczynę awarii użytkownik może usunąć samodzielnie. Jeżeli użytkownik podejrzewa awarię nagrzewnicy w centrali albo awarię wentylatora powinien zawiadomić instalatora lub elektryka .
- Po usunięciu przyczyny awarii , wcisnąć przycisk RESET znajdujący się na obudowie centralki .
- Włączyć zasilanie i sprawdzić czy urządzenie działa już bez zakłóceń .

7. Schematy elektryczne.

centralki CWE w układzie sterowania ‘’A’’ wymagają zastosowania zewnętrznego systemu sterowania i kontroli – który dobiera projektant w zależności od wymagań stawianych systemowi grzewczemu. Producent ogranicza się w tym zakresie tylko do przedstawienia pewnych propozycji.
Producent nagrzewnic oferuje również elementy automatyki szwedzkiej firmy REGIN AB.
Należy tak dobrać zewnętrzny system sterowania i kontroli, aby nie było możliwości pracy elementów grzejnych przy wyłączonym wentylatorze.
W układzie zabezpieczenia nagrzewnicy należy zastosować wyłącznik ciśnieniowy - presostat uniemożliwiający włączenie elementów grzejnych bez przepływu powietrza w kanale.
Projektant tak dobiera system sterowania i kontroli aby wykorzystać sygnał z ogranicznika temperatury (AUTO) i wyłącznika termicznego (RESET). Zadziałanie czujników AUTO lub RESET musi spowodować odcięcie zasilania elementów grzejnych.
Ogranicznik temperatury (AUTO) działa samoczynnie (przy wzroście temperatury powyżej temperatury ustawionej rozwiera obwód, zaś po jej obniżeniu wraca do pozycji wyjściowej NC). Wyłącznik termiczny (RESET) jest niesamoczynny (przy wzroście temperatury powyżej temperatury wyłączania rozwiera obwód ,aby powrócić do pozycji NC wymaga ręcznego zresetowania).
Centralka wykonana w układzie sterowania „A” wymaga zastosowania modułu opóźnienia wyłączenia wentylatora, opóźnienie powinno wynosić minimum 3-4 min.

Schematy urządzeń .

Przykłady podłączenia centralek sterowanych termostatem mechanicznym .

Centralki zasilane napięciem 230 V ~.

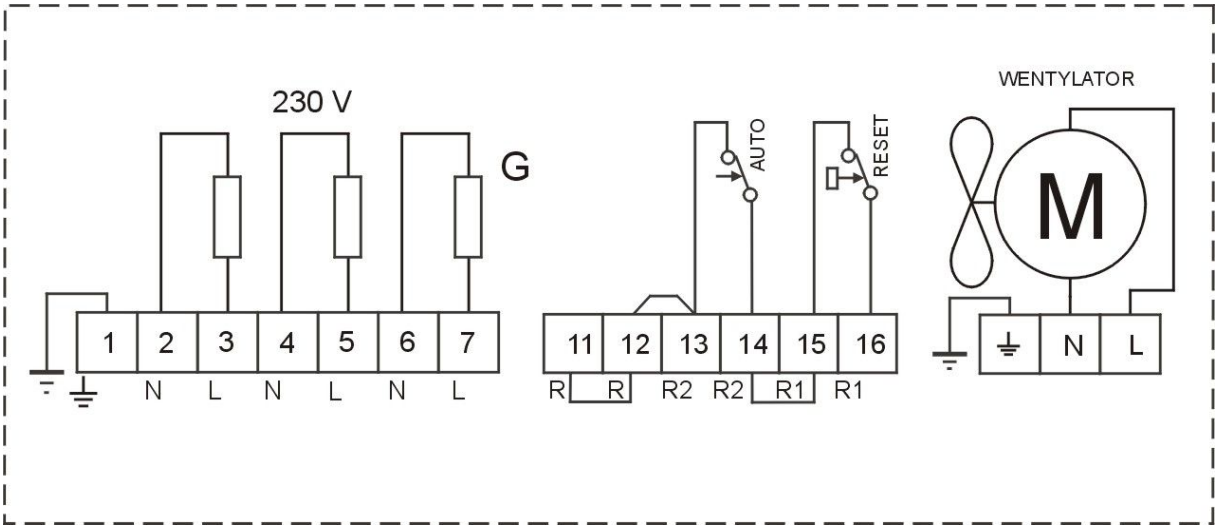

Centralki zasilane napięciem 400 V3 ~.

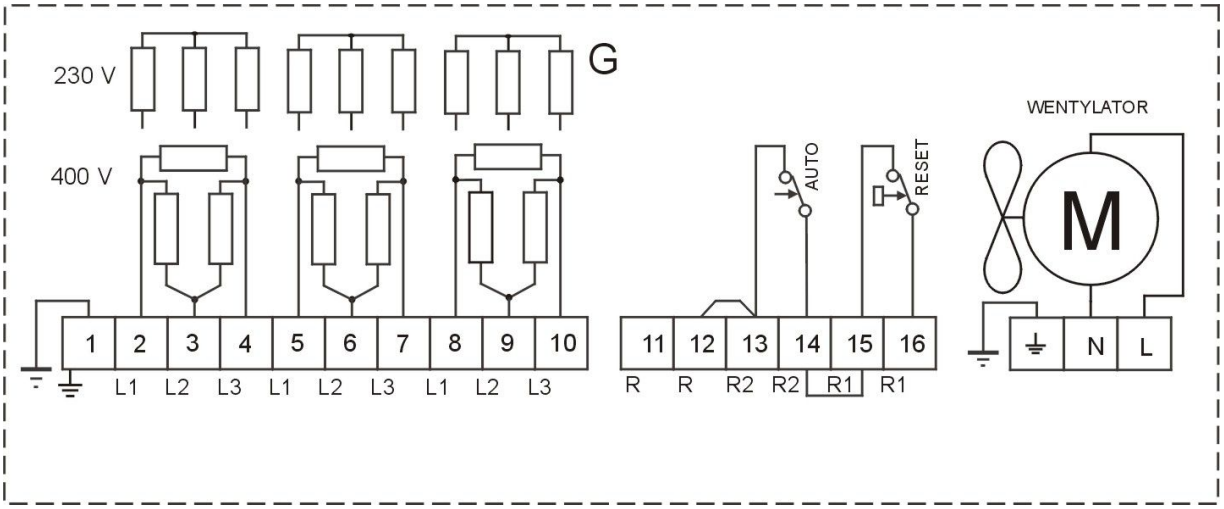

Przykłady podłączenia centralek 1 FAZOWYCH sterowanych tyrystorowym regulatorem temperatury .

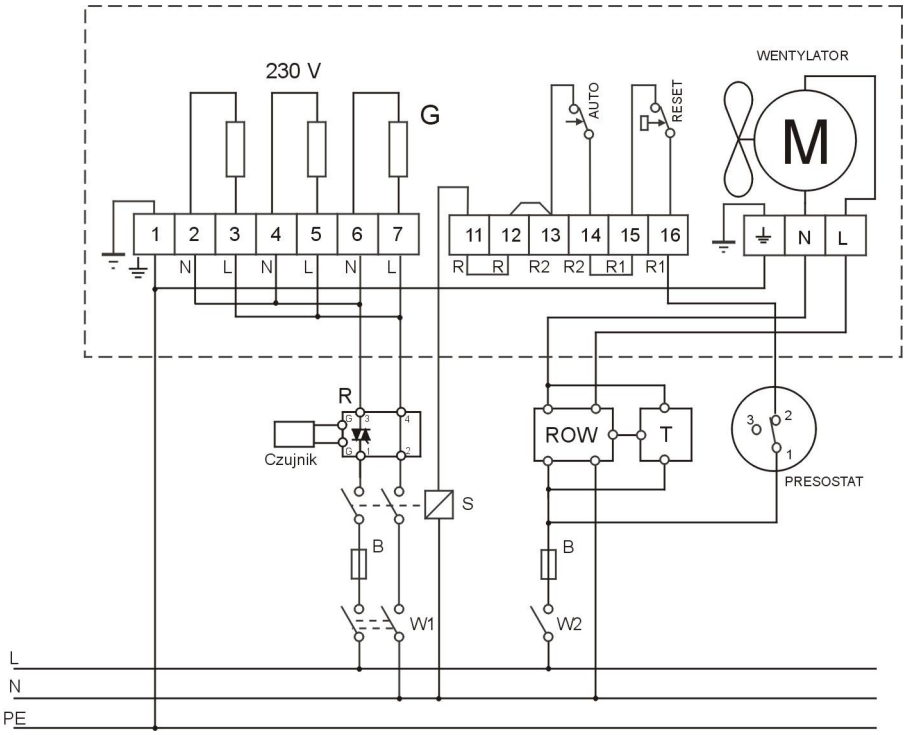

Przykłady podłączenia centralek 3 FAZOWYCH sterowanych tyrystorowym regulatorem temperatury .

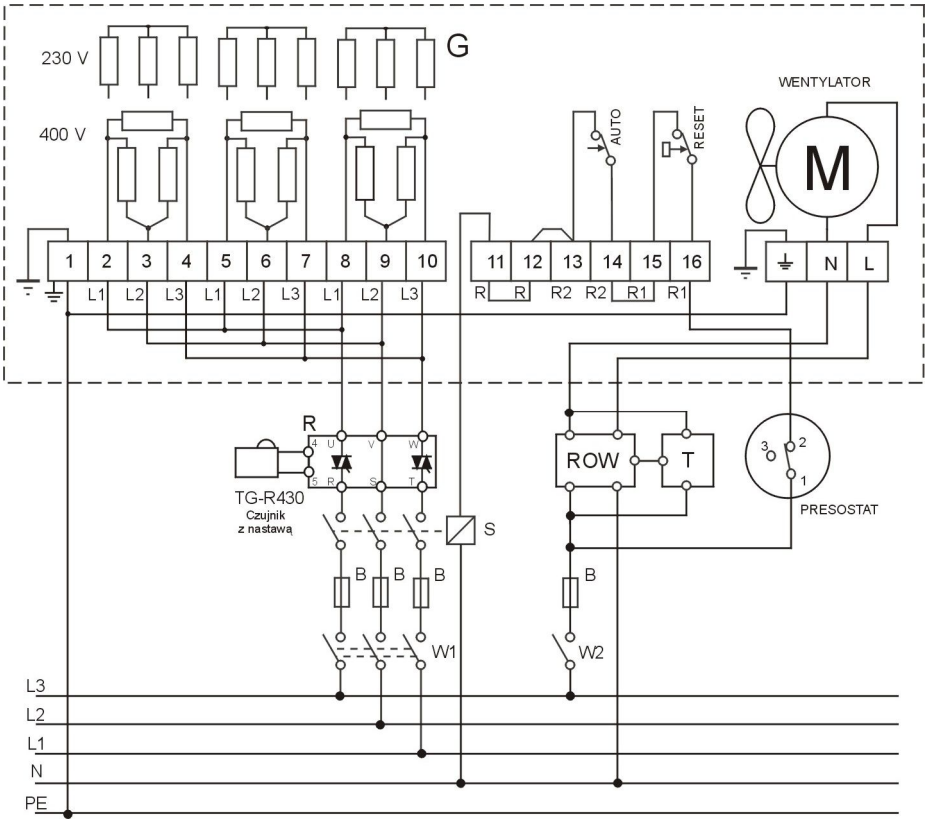

Dobór regulatorów lub termostatów .

Typ centralki	Regulator tyrystorowy naścienny	Regulator tyrystorowy na szynie	Termostat pokojowy , kanałowy
CWE-100-1,2-A	PULSER, PULSER M	PULSER / D	TA-3, TG-200, 7WD, 7D1
CWE-125-1,5-A	PULSER, PULSER M	PULSER / D	TA-3, TG-200, 7WD, 7D1
CWE-160-3,0-A	PULSER, PULSER M	PULSER / D	TA-3, TG-200, 7WD, 7D1
CWE-200-3,0-A	PULSER, PULSER M	PULSER / D	TA-3, TG-200, 7WD, 7D1
CWE-200-6,0-A	TTC-2000	TTC-25	TA-3, TG-200, 7WD, 7D1
CWE-250-6,0-A	TTC-2000	TTC-25	TA-3, TG-200, 7WD, 7D1
CWE-250-9,0-A	TTC-2000	TTC-25	TA-3, TG-200, 7WD, 7D1
CWE-315-6,0-A	TTC-2000	TTC-25	TA-3, TG-200, 7WD, 7D1
CWE-315-9,0-A	TTC-2000	TTC-25	TA-3, TG-200, 7WD, 7D1
CWE-315-12,0-A	TTC-2000	TTC-25	TA-3, TG-200, 7WD, 7D1

Pulser M, Pulser/D, TTC-25, TTC-2000 – współpracują z czujnikiem kanałowym typu TG-K3xx
lub pomieszczeniowym typu TG-R430, TG-R530, TG-R6xx

8. Konserwacja , wymiana filtra .

Urządzenie nie wymaga konserwacji . Czynności obsługowe sprowadzają się do wymiany filtra wg sygnalizacji presostatu lecz nie rzadziej niż co 6 miesięcy .
Należy stosować filtry włókninowe z obudową metalową .

Typ centralki	Typ filtra	Wymiary filtra [mm]			Klasa filtra	Dopuszczalny spadek ciśnienia [Pa]
		B	H	G		
CWE – 100 – 1,2 – A CWE – 125 – 1,5 – A	CWE-1	260	310	50	G3, G4, F5, F6	250
CWE – 160 – 3,0 – A CWE – 200 – 3,0 – A CWE – 200 – 6,0 – A	CWE-2	425	475	50	G3, G4, F5, F6	250
CWE – 250 – 6,0 – A CWE – 250 – 9,0 – A CWE – 315 – 6,0 – A CWE – 315 – 9,0 – A CWE – 315 – 12,0 –A	CWE-3	400	450	50	G3, G4, F5, F6	250

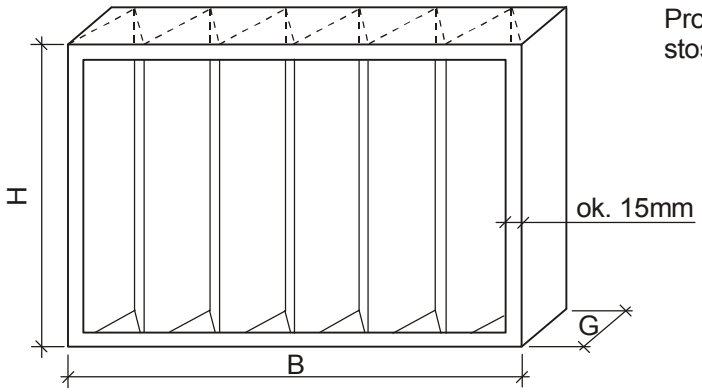

Producent standardowo stosuje filtry klasy G3

Filtry dostępne są u producenta central.
Zamawiając należy podać typ oraz klasę filtra
Można też stosować filtry dowolnego producenta o analogicznych parametrach .
Wymiana filtra polega na odkręceniu 2 wkrętów mocujących i wysunięciu go z urządzenia.
Kierunek przepływu powietrza przez filtr powinien być zgodny ze strzałką na jego korpusie.
NIEDOPUSZCZALNA JEST WYMIANA FILTRA PRZY PRACUJĄCYM WENTYLATORZE

9. GWARANCJA

Warunki gwarancji zawarte są w karcie gwarancyjnej

TERMEX

Przedsiębiorstwo Produkcyjno Handlowe

32-080 Zabierzów, ul. Krakowska 320
tel./fax (012) 285 16 51, (012) 285 24 63

TERMEX®

INSTRUKCJA INSTALACJI I OBSŁUGI

CENTRALKI NAWIEWNE
typ CWE - ... - ... – C IP40

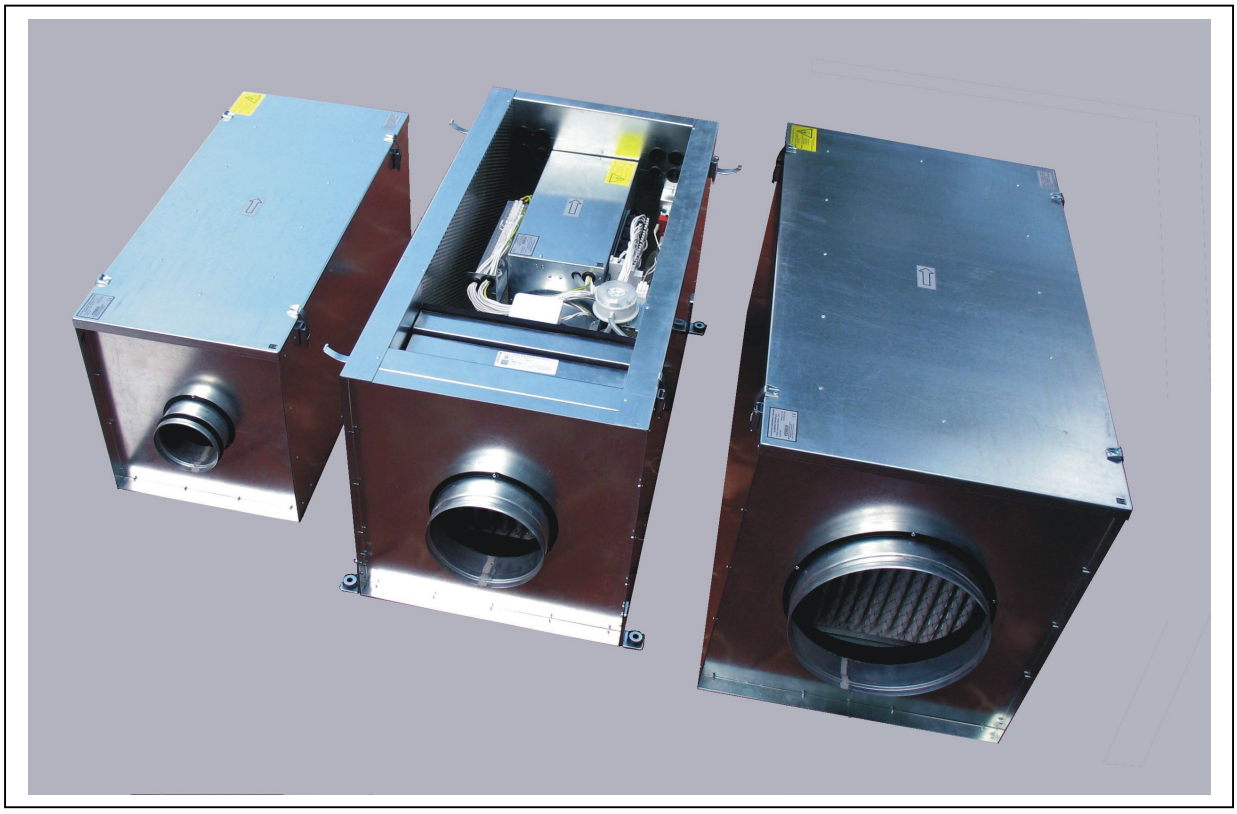

Spis treści

1. Dane techniczne
2. Zastosowanie
3. Konstrukcja
4. Montaż urządzenia
5. Podłączenie zasilania
6. Przegrzanie i zadziałanie wyłącznika termicznego
7. Schematy połączeń
8. Konserwacja, wymiana filtra
9. Gwarancja

1. Dane techniczne

Oznaczenie centralek

CWE - 315 - 6,0 - C

Typ
Średnica przyłącza [mm]
Moc grzewcza [kW]

Wymiary centralek

CWE – 100 – 1,2 – C, CWE – 125 – 1,5 – C

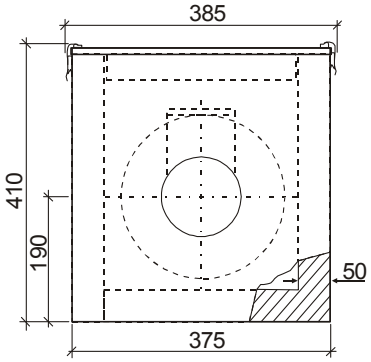

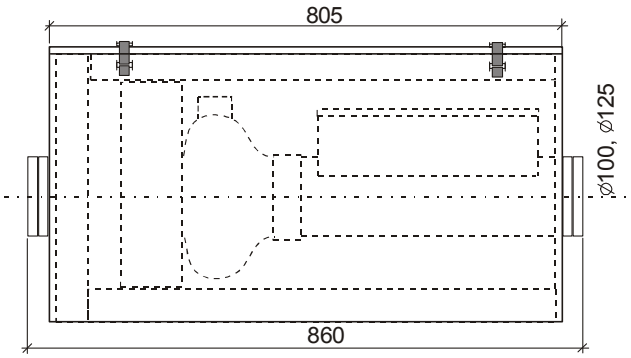

CWE – 160 – 3,0 – C, CWE – 200 – 3,0 – C, CWE – 200 – 6,0 – C

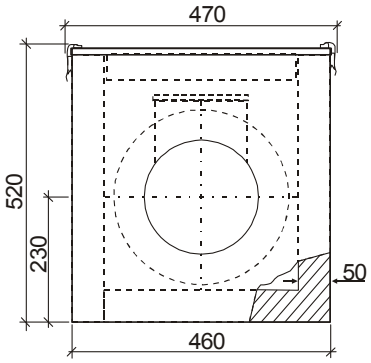

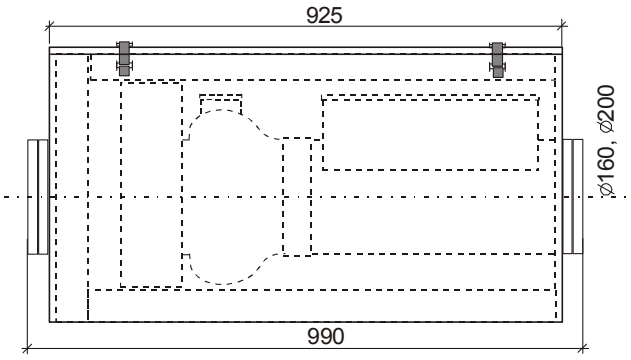

CWE – 250 – 6,0 – C, CWE – 250 – 9,0 – C, CWE – 315 – 6,0 – C, CWE – 315 – 9,0 – C, CWE – 315 – 12,0 – C

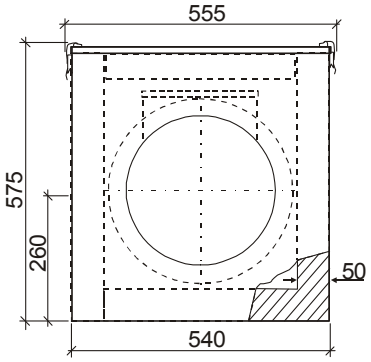

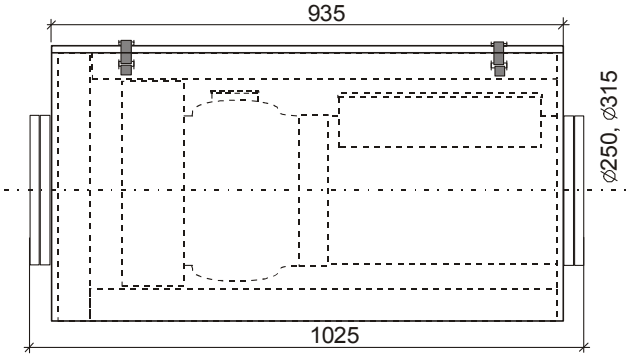

Parametry techniczne, akcesoria dodatkowe

Typ centralki / Parametr	CWE- -100-1,2-C	CWE - -125-1,5-C	CWE- -160-3,0-C	CWE- -200-3,0-C	CWE- -200-6,0-C	CWE- -250-6,0-C	CWE- -250-9,0-C	CWE- -315-6,0-C	CWE- -315-9,0-C	CWE- -315-12,0-C
Podłączenie Φ [mm]	100	125	160	200	200	250	250	315	315	315
Zasilanie [V]	230	230	230	230	400V3N~	400V3N~	400V3N~	400V3N~	400V3N~	400V3N~
Moc nagrzewnicy [kW]	1,2	1,5	3,0	3,0	6,0	6,0	9,0	6,0	9,0	12,0
Stopnie grzewcze [kW]	3x0,4	3x0,5	3x1,0	3x1,0	3x2,0	3x2,0	3x3,0	3x2,0	3x3,0	3x4,0
Moc całk. centralki [kW]	1,24	1,54	3,07	3,11	6,11	6,12	9,12	6,28	9,28	12,28
Klasa filtra w standardzie	G 3	G 3	G 3	G 3	G 3	G 3	G 3	G 3	G 3	G 3
Prąd całk. [A]	5,4	6,7	13,4	13,5	9,2	9,2	13,6	9,9	14,3	18,6
Wydajność max. [m³/h]	120	180	420	780	750	850	850	1450	1450	1390
Max. prędkość obrotowa went. [1/min]	1900	1700	2400	2580	2580	2580	2580	2370	2370	2370
Zasilanie wentylatora [V]	230	230	230	230	230	230	230	230	230	230
Opóźnienie wyłączenia wentylatora [min]	4	4	4	4	4	4	4	4	4	4
Masa [kg]	31	33	34	47	49	54	56	55	57	59
Poziom mocy akustycznej na ssaniu LwA, dB[A]	51	52	62	67	68	73	73	76	77	76
Poziom mocy akustycznej na tłoczeniu LwA, dB[A]	60	60	70	73	73	79	80	83	83	84
Poziom mocy akustycznej emisja od obudowy 1m LwA, dB[A]	44	44	45	51	51	54	54	58	58	57
Akcesoria dodatkowe										
Presostat	DTV 200	DTV 200	DTV 200	DTV 200	DTV 200	DTV 200	DTV 200	DTV 200	DTV 200	DTV 200
Regulator prędkości obrotowej, bez wyłącznika	REGAN-3 BW	REGAN-3 BW	REGAN-3 BW	REGAN-3 BW	REGAN-3 BW	REGAN-3 BW	REGAN-3 BW	REGAN-3 BW	REGAN-3 BW	REGAN-3 BW
Regulator mocy	PULSER PULSER M	PULSER PULSER M	PULSER PULSER M	PULSER PULSER M	TTC-25 TTC-2000	TTC-25 TTC-2000	TTC-25 TTC-2000	TTC-25 TTC-2000	TTC-25 TTC-2000	TTC-25 TTC-2000
Czujnik kanałowy	TG-K3XX	TG-K3XX	TG-K3XX	TG-K3XX	TG-K3XX	TG-K3XX	TG-K3XX	TG-K3XX	TG-K3XX	TG-K3XX
Czujnik pomieszczeniowy	TG-R530 TG-R430	TG-R530 TG-R430	TG-R530 TG-R430	TG-R530 TG-R430	TG-R530 TG-R430	TG-R530 TG-R430	TG-R530 TG-R430	TG-R530 TG-R430	TG-R530 TG-R430	TG-R530 TG-R430
Termostat kanałowy	TG 200 7WD	TG 200 7WD	TG 200 7WD	TG 200 7WD	TG 200 7WD	TG 200 7WD	TG 200 7WD	TG 200 7WD	TG 200 7WD	TG 200 7WD
Termostat pomieszczeniowy	TA-3	TA-3	TA-3	TA-3	TA-3	TA-3	TA-3	TA-3	TA-3	TA-3
Możliwość zastosowania filtra klasy	G4 F5 F6	G4 F5 F6	G4 F5 F6	G4 F5 F6	G4 F5 F6	G4 F5 F6	G4 F5 F6	G4 F5 F6	G4 F5 F6	G4 F5 F6

UWAGA: NIEDOPUSZCALNE JEST STOSOWANIE REGULATORA OBROTÓW WENTYLATORA Z WYŁĄCZNIKIEM, GDYŻ WYŁĄCZENIE WENTYLATORA PODCZAS PRACY CENTRALKI MOŻE SPOWODOWAĆ JEJ PRZEGRZANIE ORAZ USZKODZENIE

2. Zastosowanie

Centralki służą do dostarczania do pomieszczenia powietrza przefiltrowanego i ogrzanego do odpowiedniej temperatury .

3. Konstrukcja

Obudowa urządzenia wykonana jest z ocynkowanej blachy stalowej. Izolacja akustyczna i termiczna uzyskana jest dzięki 50 mm warstwie wełny mineralnej . Pokrywa umożliwia dostęp do wnętrza urządzenia . Króćce przyłączeniowe posiadają uszczelki gumowe .
Filtr włókninowy posiada standardowo klasę G3 . Można stosować też filtry w klasach G4, F5 oraz F6 .
Wentylator przystosowany jest do zmiany prędkości obrotowej za pomocą regulatora obrotów. Silnik wentylatora posiada zabezpieczenie termiczne .
Nagrzewnica może być sterowana poprzez elektroniczny regulator mocy albo prosty termostat mechaniczny .

4. Montaż urządzenia

- Niniejszy sprzęt nie jest przeznaczony do użytkowania przez osoby (w tym dzieci) o ograniczonej zdolności fizycznej, czuciowej lub psychicznej, lub osoby nie mające doświadczenia lub znajomości sprzętu, chyba że odbywa się to pod nadzorem lub zgodnie z instrukcją użytkowania sprzętu, przekazanej przez osoby odpowiadające za ich bezpieczeństwo. Należy zwracać uwagę na dzieci, aby nie bawiły się sprzętem.
- Urządzenie musi być zainstalowane kanale wentylacyjnym, tak, aby nie było bezpośredniego dostępu do elementów grzejnych.Pokrywa skrzynki nagrzewnicy nie powinna być izolowana aby można było ją swobodnie zdejmować.
- Maksymalna temperatura otoczenia: + 40 °C.
- Minimalna prędkość powietrza w kanale nie może być mniejsza niż 1,5 m/s.
- Centralka służy do podgrzewania przetłaczanego powietrza (maksymalne zapylenie powietrza 2 mg/m^3), powietrze to powinno być wolne od pyłów elektrycznie przewodzących, oraz par i gazów mogących spowodować wybuch lub chemicznie aktywnych w stosunku do materiałów elektroizolacyjnych i konstrukcyjnych.
- Urządzenie może pracować w pomieszczeniach nie zawierających pyłów elektrycznie przewodzących, oraz par i gazów mogących spowodować wybuch lub chemicznie aktywnych w stosunku do materiałów elektroizolacyjnych i konstrukcyjnych .
- Odległość zabudowy od materiałów palnych (drewno, płyta OSB, sklejka itp.) min. 50 cm.
- URZĄDZENIE NIE JEST WYKONANA W WERSJI PRZECIW WYBUCHOWEJ.
- URZĄDZENIE NALEŻY INSTALOWAĆ JEDYNIE W POMIESZCZENIACH, TAK, ABY NIE BYŁY NARAŻONE NA OPADY I OSADY ATMOSFERYCZNE.
- NIE MONTOWAĆ URZĄDZENIA BEZPOŚREDNIO PRZY WANNIE, NATRYSKU LUB BASENIE KĄPIELOWYM.
- Urządzenie posiada stopień ochrony IP40.

Centralki CWE posiadają króćce przyłączeniowe okrągłe do łączenia z typowymi kanałami typu “ spiro” . Kierunek przepływu powietrza powinien być zgodny ze strzałką umieszczoną na obudowie . Urządzenie może być instalowane poziomo pokrywą w dół albo w bok . Może być też montowana pionowo ale tylko w ten sposób, by powietrze było przetłaczane z dołu do góry .

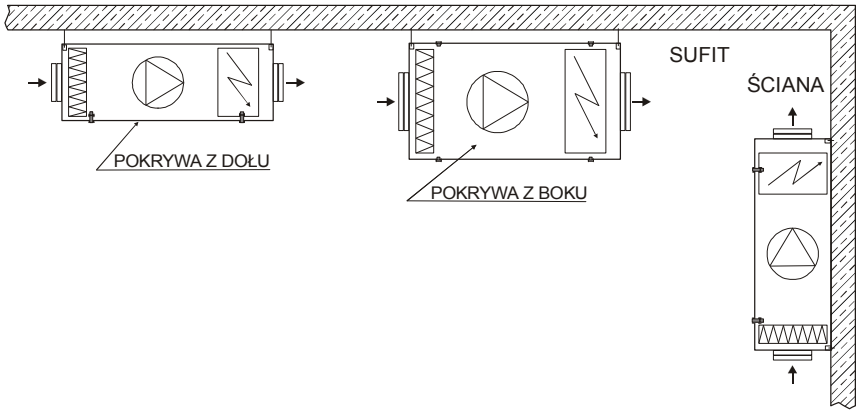

Centralka zaopatrzona jest w zawieszki typu “L” z amortyzatorem gumowym, które nituje się lub przykręca w odpowiednim miejscu obudowy. Montaż odbywa się na gwintowanych prętach M8 lub M10 albo bezpośrednio do sufitu lub ściany . Kołki rozporowe i akcesoria montażowe powinny zapewnić odpowiednią nośność i bezpieczeństwo . Masy centralek podane są w danych technicznych.

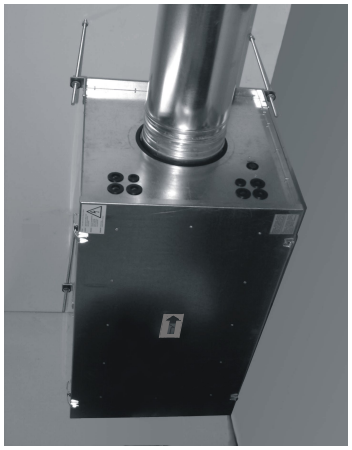

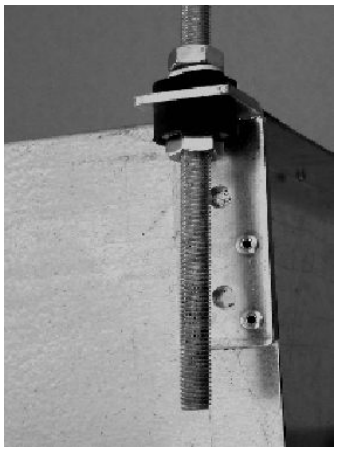

Zalecane jest - zastosowanie tłumika akustycznego na kanale za centralką
- zastosowanie izolacji termicznej kanałów za centralką

Przewody zasilające oraz sterownicze wprowadza się do centralki poprzez dławnice gumowe .
Centralka jest przeznaczona wyłącznie do montażu wewnątrz budynków i nie może być stosowana w strefie zagrożenia wybuchem .Urządzenie nie posiada oznaczenia Ex

NIEDOPUSZCZALNA JEST EKSPLOATACJA CENTRALKI BEZ WCZEŚNIEJSZEGO ZAMONTOWANIA I POŁĄCZENIA Z KANAŁEM WENTYLACYJNYM .

5. Podłączenie zasilania .

- Instalacja musi być wykonana przez specjalistyczną firmę lub elektryka z uprawnieniami .
- Centralka jest zasilana prądem przemiennym 230 V ~ albo 400 V3N~ .
  Typ zasilania podano na tabliczce znamionowej .
- Urządzenie musi być podłączone do sieci przewodem o odpowiednim przekroju żył . Moc urządzenia podano na tabliczce znamionowej . Przewód zasilający wprowadza się do urządzenia poprzez dławnice gumowe.
- W instalacji zewnętrznej wyłącznik wszystkich biegunów należy dobrać zgodnie z parametrami centralki .
- Niedopuszczalne jest wprowadzenie przewodu zasilającego przez pokrywę urządzenia ze względu na możliwość przecięcia izolacji przewodu .
- Ochrona przeciwporażeniowa uzyskana jest poprzez **uziemienie** .

6. Przegrzanie i zadziałanie wyłącznika termicznego .

W przypadku przegrzania i zadziałania wyłącznika termicznego nagrzewnicy należy :

- Wyłączyć zasilanie urządzenia .
- Ustalić przyczynę zadziałanie zabezpieczenia. Jeżeli przyczyną jest niedrożność czerpni, anemostatu, zamknięta przepustnica itp.- to przyczynę awarii użytkownik może usunąć samodzielnie. Jeżeli użytkownik podejrzewa awarię nagrzewnicy w centrali albo awarię wentylatora powinien zawiadomić instalatora lub elektryka .
- Po usunięciu przyczyny awarii , wcisnąć przycisk RESET znajdujący się na obudowie centralki .
- Włączyć zasilanie i sprawdzić czy urządzenie działa już bez zakłóceń

7. Schematy elektryczne.

Centralki wentylacyjne przeznaczone są do sterowania zewnętrznym tyrystorowym regulatorem temperatury (PULSER, TTC) albo prostym termostatem mechanicznym .
Zewnętrzny układ regulacji dobiera projektant albo instalator . Producent ogranicza się w tym zakresie do przedstawienia pewnych propozycji .
Oferujemy też elementy automatyki szwedzkiej firmy REGIN AB , oraz termostaty mechaniczne.

Schematy urządzeń .

Schemat elektryczny centralek zasilanych napięciem 230 V ~ .

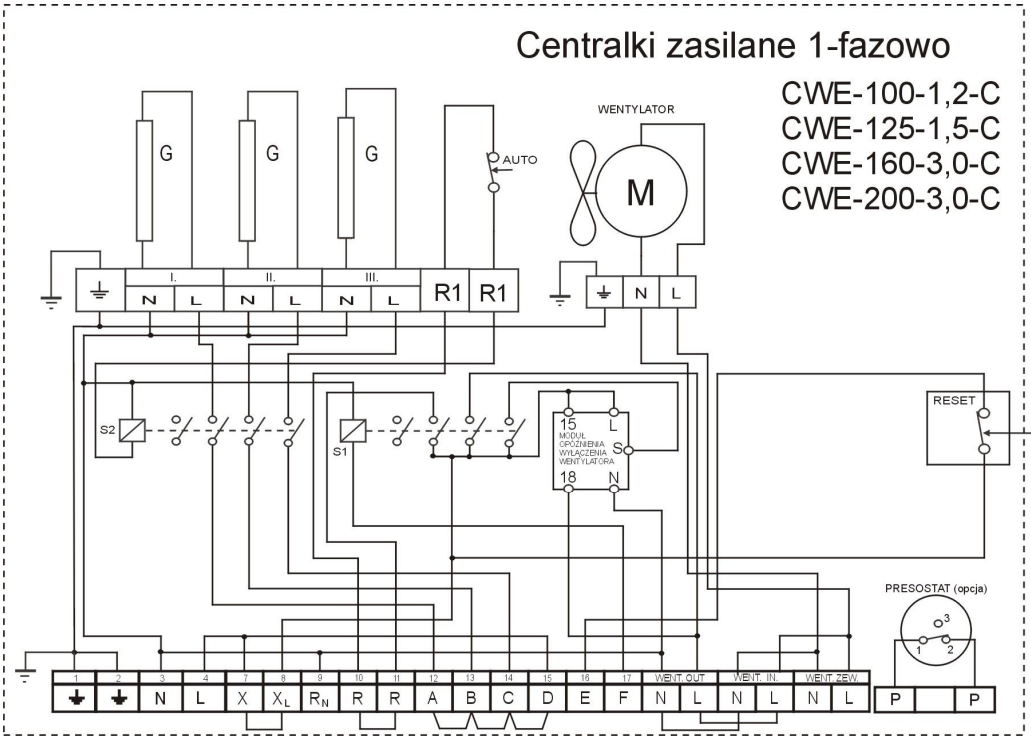

Schemat elektryczny centralek zasilanych napięciem 400V3N ~ .

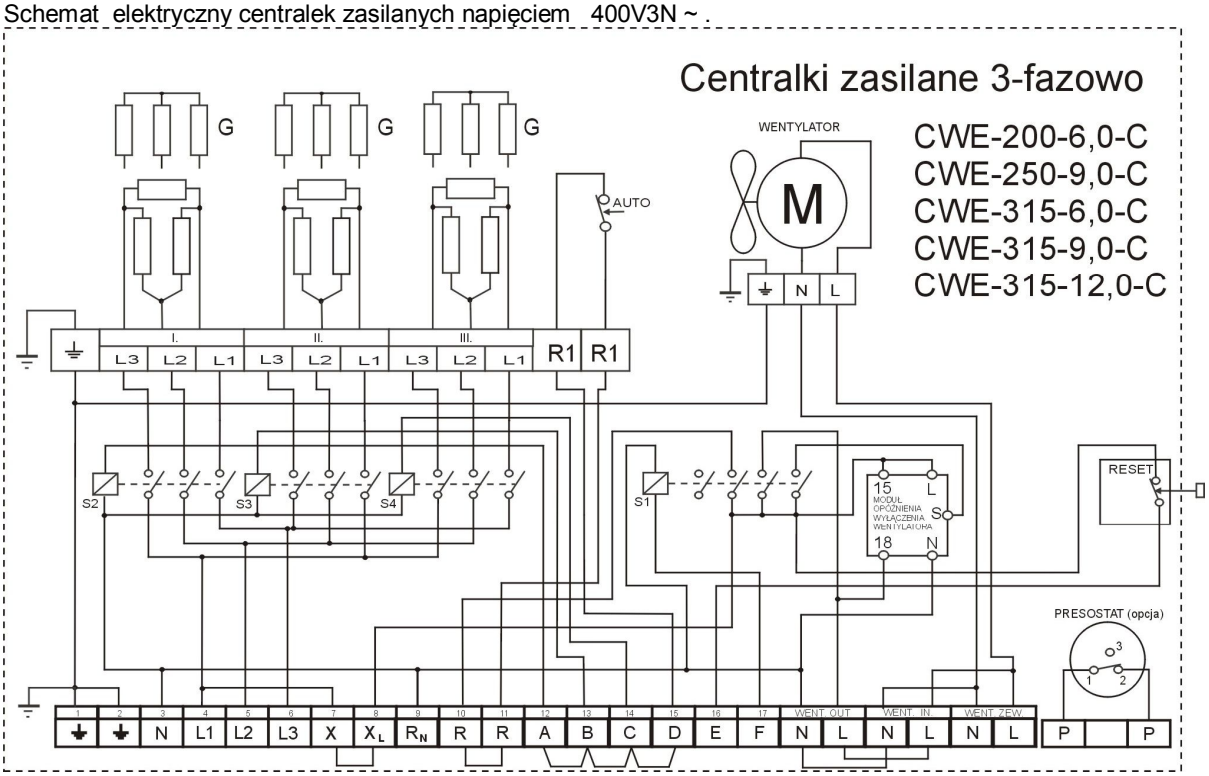

UWAGA : Presostat montowany jest na życzenie użytkownika .
Centralka posiada miejsce pod presostat oraz rurki pomiarowe .

Przykłady podłączenia centralek sterowanych termostatem mechanicznym .
- przy zastosowaniu regulatora mechanicznego TR – usunąć zworki R, R
- przy zastosowaniu łącznika ŁK – usunąć zworki A ,B ,C ,D

Centralki zasilane napięciem 230 V ~.

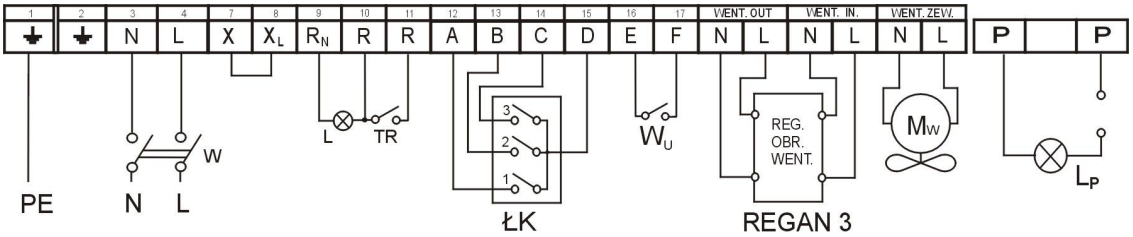

Centralki zasilane napięciem 400 V 3 N ~.

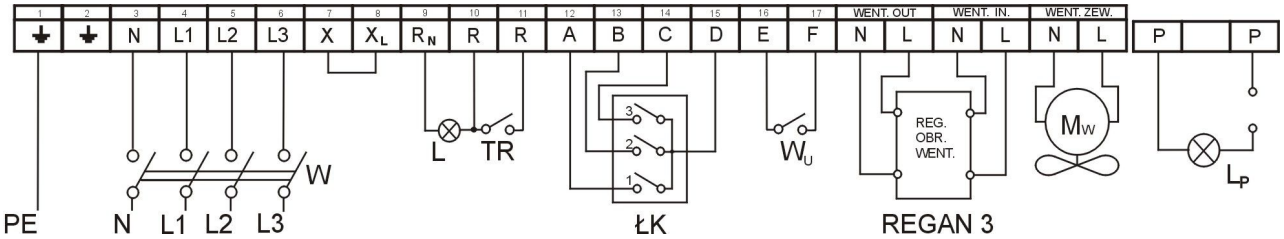

W - wyłącznik
ŁK - łącznik stopni mocy
Mw - wentylator wyciągowy
Wu - wyłącznik centralki
REGAN-3 BW - regulator prędkości obrotowej wentylatora
TR - termostat mechaniczny

Do sterowania pracą centralki służy prosty termostat mechaniczny TR . Włączenie nagrzewnicy może być sygnalizowane lampką L . Łącznik ŁK włącza kolejno 1/3, 2/3, 3/3 mocy nagrzewnicy . Wyłącznik Wu uruchamia wentylator i umożliwia włączenie stopni mocy . Po jego wyłączeniu wentylator schładza elementy grzejne przez ok. 4 min .
Elektroniczny regulator prędkości obrotowej wentylatora **bez możliwości wyłączenia** .
Wentylator wyciągowy powinien posiadać parametry zbliżone do parametrów centralki (wydajność , spręż) . Istnieje możliwość wykonania sygnalizacji konieczności wymiany filtra poprzez zastosowanie lampki Lp podłączonej do zacisków P, P oraz własnego zasilania (np. 230 V) .

Przykłady podłączenia centralek sterowanych tyrystorowym regulatorem temperatury .

Centralka zasilana napięciem 230 V ~ .

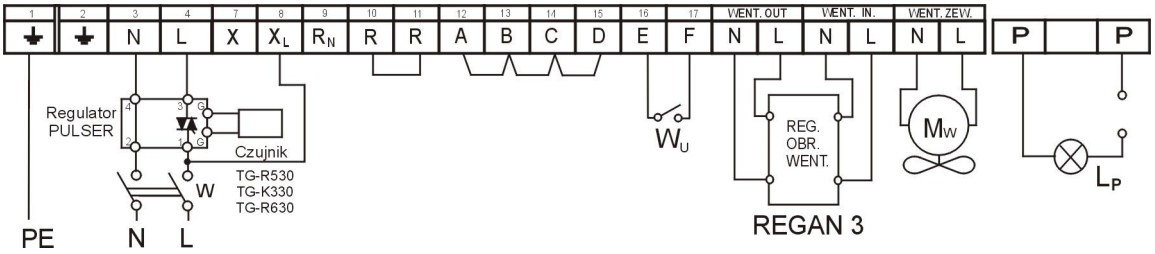

Centralka zasilana napięciem 400 V 3 N ~.

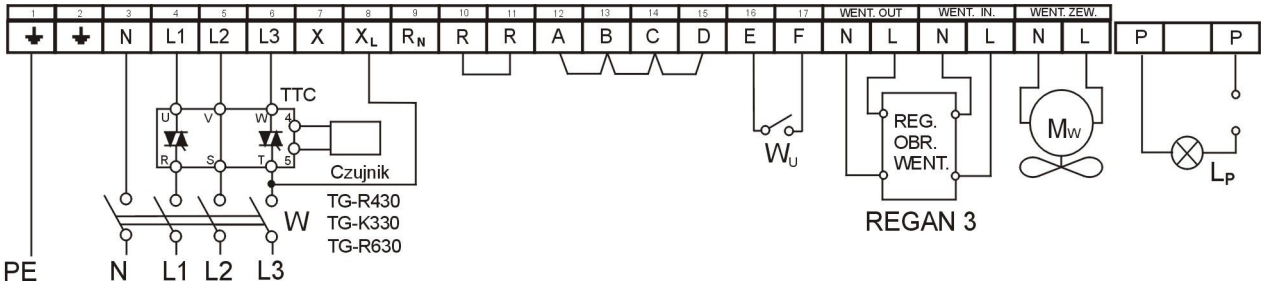

Tyrystorowy regulator temperatury (Pulser, Pulser M, TTC) steruje pracą nagrzewnicy elektrycznej .
Wyłącznik Wu uruchamia wentylator i umożliwia włączenie nagrzewnicy . Po jego wyłączeniu wentylator pracuje jeszcze przez ok. 4 min . Elektroniczny regulator prędkości obrotowej wentylatora **bez możliwości wyłączenia** .
Wentylator wyciągowy Mw powinien posiadać parametry zbliżone do parametrów centrali .
Można wykonać sygnalizację zatkania filtra powietrza poprzez zastosowanie lampki Lp .

Dobór regulatorów lub termostatów .

Typ centralki	Regulator tyrystorowy naścienny	Regulator tyrystorowy na szynie	Termostat pokojowy , kanałowy
CWE-100-1,2-C	PULSER, PULSER M	PULSER / D	TA-3, TG-200, 7WD, 7D1
CWE-125-1,5-C	PULSER, PULSER M	PULSER / D	TA-3, TG-200, 7WD, 7D1
CWE-160-3,0-C	PULSER, PULSER M	PULSER / D	TA-3, TG-200, 7WD, 7D1
CWE-200-3,0-C	PULSER, PULSER M	PULSER / D	TA-3, TG-200, 7WD, 7D1
CWE-200-6,0-C	TTC-2000	TTC-25	TA-3, TG-200, 7WD, 7D1
CWE-250-6,0-C	TTC-2000	TTC-25	TA-3, TG-200, 7WD, 7D1
CWE-250-9,0-C	TTC-2000	TTC-25	TA-3, TG-200, 7WD, 7D1
CWE-315-6,0-C	TTC-2000	TTC-25	TA-3, TG-200, 7WD, 7D1
CWE-315-9,0-C	TTC-2000	TTC-25	TA-3, TG-200, 7WD, 7D1
CWE-315-12,0-C	TTC-2000	TTC-25	TA-3, TG-200, 7WD, 7D1

Pulser M, Pulser/D, TTC-25, TTC-2000 – współpracują z czujnikiem kanałowym TG-K3xx
lub pomieszczeniowym TG-R430, TG-R530, TG-R6xx

8. Konserwacja , wymiana filtra .

Urządzenie nie wymaga konserwacji . Czynności obsługowe sprowadzają się do wymiany filtra wg sygnalizacji presostatu lecz nie rzadziej niż co 6 miesięcy .
Należy stosować filtry włókninowe z obudową metalową .

Typ centralki	Typ filtra	Wymiary filtra [mm]			Klasa filtra	Dopuszczalny spadek ciśnienia [Pa]
		B	H	G		
CWE – 100 – 1,2 – C CWE – 125 – 1,5 – C	CWE-1	265	295	50	G3, G4, F5, F6	250
CWE – 160 – 3,0 – C CWE – 200 – 3,0 – C CWE – 200 – 6,0 – C	CWE-2	355	405	50	G3, G4, F5, F6	250
CWE – 250 – 6,0 – C CWE – 250 – 9,0 – C CWE – 315 – 6,0 – C CWE – 315 – 9,0 – C CWE – 315 – 12,0 –C	CWE-3	430	460	50	G3, G4, F5, F6	250

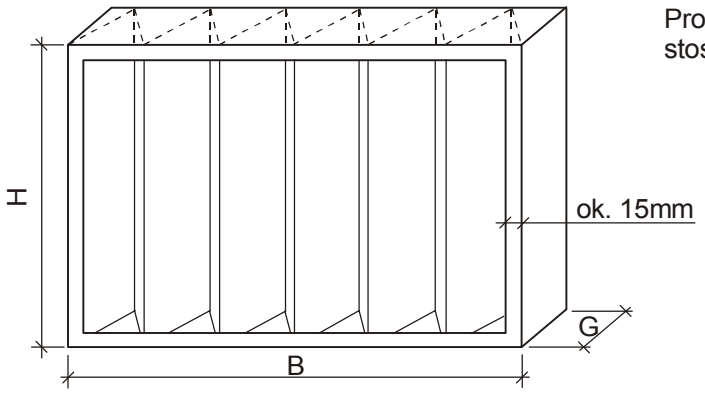

Producent standardowo
stosuje filtry klasy G3

Filtry dostępne są u producenta centralek.
Zamawiając należy podać typ oraz klasę filtra
Można też stosować filtry dowolnego producenta o analogicznych parametrach .
Wymiana filtra polega na odkręceniu 2 wkrętów mocujących i wysunięciu go z urządzenia.
Kierunek przepływu powietrza przez filtr powinien być zgodny ze strzałką na jego korpusie.
NIEDOPUSZCZALNA JEST WYMIANA FILTRA PRZY PRACUJĄCYM WENTYLATORZE.
PRZED WYMIANĄ FILTRA NALEŻY WYŁĄCZYĆ URZĄDZENIE
I UPEWNIŚĆ SIĘ CZY WIRNIK WENTYLATORA SIĘ ZATRZYMAŁ

9. GWARANCJA

Warunki gwarancji zawarte są w karcie gwarancyjnej

TERMEX
Przedsiębiorstwo Produkcyjno Handlowe
32-080 Zabierzów, ul. Krakowska 320
tel./fax (012) 285 16 51, (012) 285 24 63